Una buena junta

IMPERIAL®

Catálogoilustrado

Línea Ford

Indice

1836AM1	FORD FALCON / FAIRLANE / F-100 - MOTOR 187/188/221
1843AM1	FORD FALCON SPRINT - MOTOR 221
1879AM1	FORD FALCON / PICK UP 1989/.. - MOTOR MAX ECONO
1941AM1	FORD F-100 / 350 / 600 / FAIRLANE V8 MOTOR FASE I - 272/292
1941AM1	FORD F-100 / 350 / 600 / FAIRLANE V8 MOTOR FASE II
2004AM1	FORD TAUNUS 2.0 L/GXL - 1990 cc
2018AM1	FORD TAUNUS 2.3 SP/SIERRA/XR4/FALCON - 2299cc
2110AM1	FORD SIERRA 1.6L - 1597cc
1989AM1	FORD ESCORT GL 1.6 / VW SAVEIRO-GOL - MOTOR CHT 1555cc
2039AM1	FORD 1.8 D/TD - FIESTA / COURIER / ESCORT / MONDEO / ORION - MOTOR ENDURA 1753cc
1959AM1	FORD FIESTA / KA / COURIER 1.3 - MOTOR OHV HCS 1297 cc
25619VA1	FORD FOCUS 1.8 Tdci / TDdi - MOTOR BHDA-BHDB DURATORQ 1753cc.
25448VA1	FORD TRANSIT 2.5 DIESEL - MOTOR 4EB/BC/CA/FB/HC/EA 2496cc
25320AM1	FORD MONDEO / ESCORT / FIESTA / ORION 1.8 16V - MOTOR ZETEC 1796cc
25329AM1	FORD MONDEO / ESCORT 2.0 16V - MOTOR ZETEC 1989cc
25898AM1	FORD KA 1.0 - MOTOR ROCAM 8V 999cc.
25899AM1	FORD KA / FIESTA / ECO SPORT 1.6 - MOTOR ROCAM 8V 1598cc.
2148VA1	FORD FIESTA - ECOSPORT 1.4 TDCI 2003/.. MOTOR F6JA/JB/DV4TD - CITROEN C3/PEUGEOT 206-307
26318VA1	FORD FOCUS 1.8 16V 1998/… - MOTOR ZETEC-E 1796cc.
26319VA1	FORD FOCUS 1.8 16V 1998/2004 MOTOR ZETEC-E/EYDB 1796cc - 2.0 16V 1999/2002 MOTOR YF/EDBA/EDBB 1989cc
26358VA1	FORD FIESTA - COURIER 1.4 16V - MOTOR ZETEC-SE 1388cc
26468VA1	FORD MONDEO / ECOSPORT 2.0 16V - MOTOR DURATEC HE/CJBA 1999cc
2079VA1	FORD F-100 / F-150 4.9 INYECCION MOTOR 300 CID

1836AM1

FORD FALCON / FAIRLANE /
F-100 - MOTOR 187/188/221

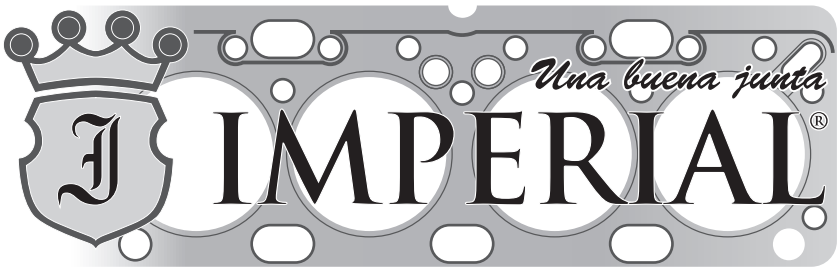

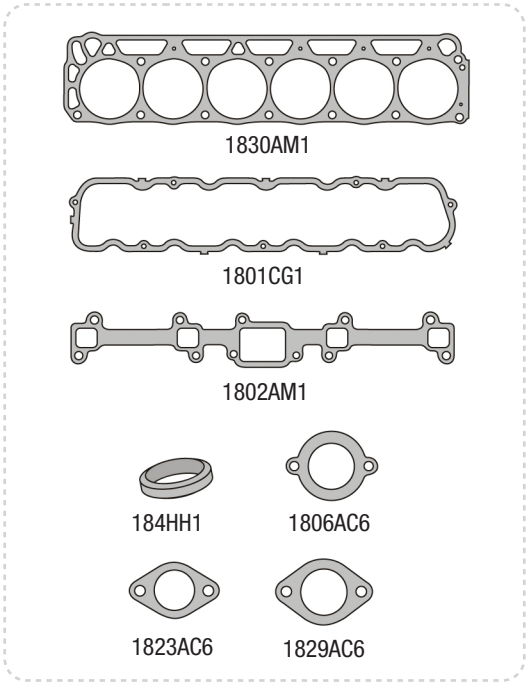

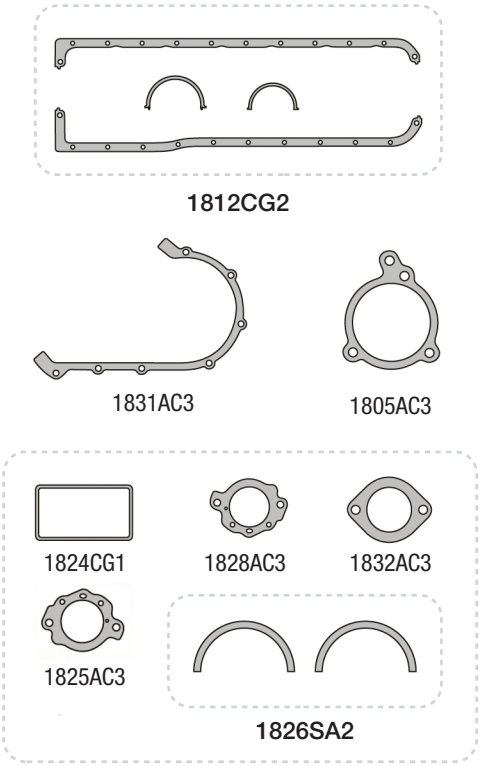

**No se incluye en JUEGO DE JUNTA*

Nº Imperial	Nº Original	Descripción	Nº Imperial	Nº Original	Descripción
1830AM1		JUNTA TAPA DE CILINDRO	1831AC3		JUNTA TAPA DE DISTRIBUCION
1830AR1		JTA TAPA DE CIL - COMPETICION 0,7mm	1831AD3		JUNTA TAPA DE DISTRIBUCION
1830AR2		JTA TAPA DE CIL - COMPETICION 0,8mm	1832AC3		JUNTA BASE CALEFACTOR
1830AR3		JTA TAPA DE CIL - COMPETICION 1,0mm	1846AM1		JGO DESMONTAJE P. TAPA DE CILINDRO
1801CG1		JUNTA TAPA DE VALVULA	1835VA1		JGO DE JTAS P/MOTOR (SIN JUNTA T.CIL.)
1801CG4		JUNTA TAPA DE VALVULA - CON TELA	1836AM1		JUEGO DE JTAS PARA MOTOR COMPLETO
1812CG2		JUEGO DE JUNTAS PARA CARTER			
1812CG5		JUEGO DE JTAS PARA CARTER - CON TELA		**OTROS PRODUCTOS RELACIONADOS CON EL MOTOR**	
1802AM1		JUNTA ADMISION Y ESCAPE		**No se colocan en el juego de juntas**	
1802HH1		JUNTA ADMISION Y ESCAPE			
1803HH1		JUNTA SALIDA DE ESCAPE	1824CG1		JUNTA CUBA DE CARBURADOR
1803HL1		JUNTA SALIDA DE ESCAPE	1825AC3		JTA INTER. CARBURADOR HOLLEY CHICO
1805AC3		JUNTA BOMBA DE AGUA	1826SA2		JGO EMPAQ. DE BANCADA (GRAFITO PURO)
1805AD3		JUNTA BOMBA DE AGUA	1828AC3		JTA INTER. CARBURADOR HOLLEY GRANDE
1806AC6		JUNTA TAPA TERMOSTATO	1817VA1		JGO DE CARBU. HOLLEY 1 BOCA - CHICO
1806AD4		JUNTA TAPA TERMOSTATO	1833VA1		JGO DE CARBU. HOLLEY 1 BOCA - GRANDE
1807AC3		JUNTA BOMBA DE NAFTA	1834VA1		JGO DE CARBURADOR GALILEO 1 BOCA
1808AC3		JUNTA BOMBA DE ACEITE	1838VA1		JGO DE CARBURADOR ARGELITE 1 BOCA
1823AC6		JTA BASE DE CARBURADOR HOLLEY CHICO			
1829AC6		JTA BASE DE CARBURAD HOLLEY GRANDE			

1843AM1

FORD FALCON SPRINT - MOTOR 221

IMPERIAL® Una buena junta

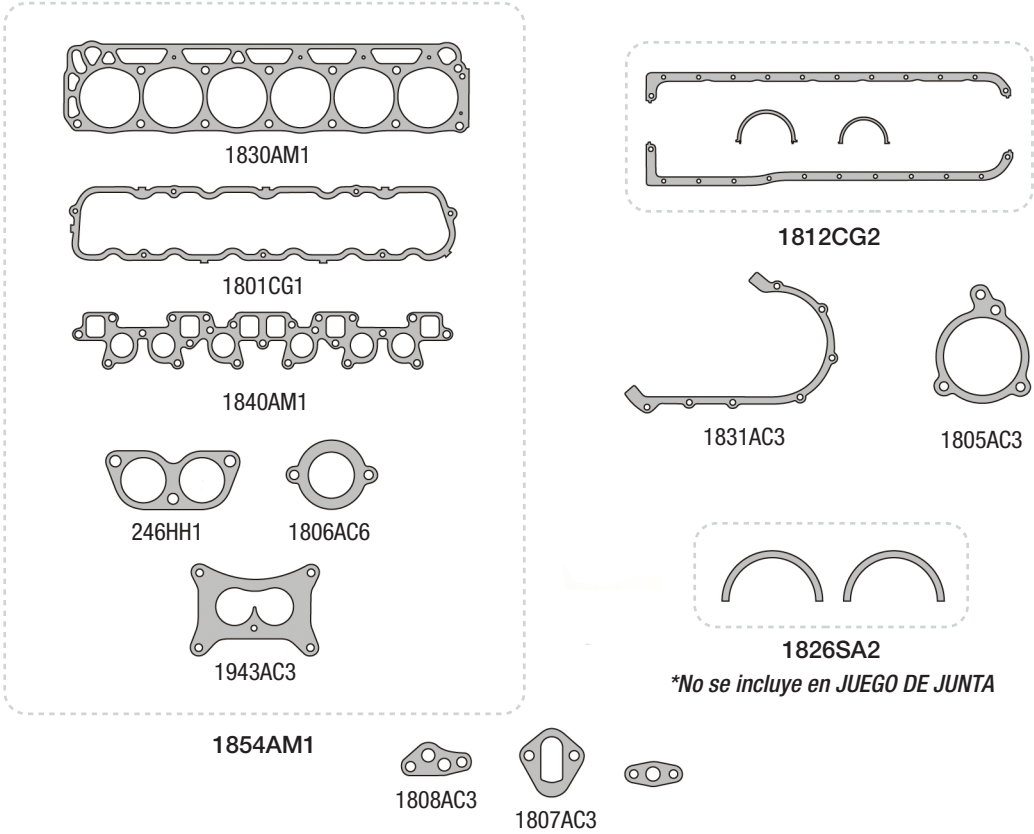

Nº Imperial	Nº Original	Descripción	Nº Imperial	Nº Original	Descripción
1830AM1		JUNTA TAPA DE CILINDRO	1808AC3		JUNTA BOMBA DE ACEITE
1830AR1		JTA TAPA DE CIL - COMPETICION 0,7mm	1831AC3		JUNTA TAPA DE DISTRIBUCION
1830AR2		JTA TAPA DE CIL - COMPETICION 0,8mm	1831AD3		JUNTA TAPA DE DISTRIBUCION
1830AR3		JTA TAPA DE CIL - COMPETICION 1,0mm	1832AC3		JUNTA BASE CALEFACTOR
1801CG1		JUNTA TAPA DE VALVULA	1943AC3		JTA BASE DE CARBUR. HOLLEY - 2 BOCA
1801CG4		JUNTA TAPA DE VALVULA - CON TELA	1854AM1		JGO DESMONTAJE P. TAPA DE CILINDRO
1812CG2		JUEGO DE JUNTAS PARA CARTER	1843AM1		JGO DE JUNTAS PARA MOTOR COMPLETO
1812CG5		JUEGO DE JTAS PARA CARTER - CON TELA			
1840AM1		JUNTA ADMISION Y ESCAPE		OTROS PRODUCTOS RELACIONADOS CON EL MOTOR	
1840HH1		JUNTA ADMISION Y ESCAPE		No se colocan en el juego de juntas	
246HH1		JUNTA SALIDA DE ESCAPE			
1805AC3		JUNTA BOMBA DE AGUA	1826SA2		JGO EMPAQ. DE BANCADA (GRAFITO PURO)
1805AD3		JUNTA BOMBA DE AGUA	1841VA1		JUEGO DE CARBURADOR HOLLEY 2 BOCA
1806AC6		JUNTA TAPA TERMOSTATO			
1806AD4		JUNTA TAPA TERMOSTATO			
1807AC3		JUNTA BOMBA DE NAFTA			

1879AM1

FORD FALCON / PICK UP 1989/
.. - MOTOR MAX ECONO

IMPERIAL®
Una buena junta

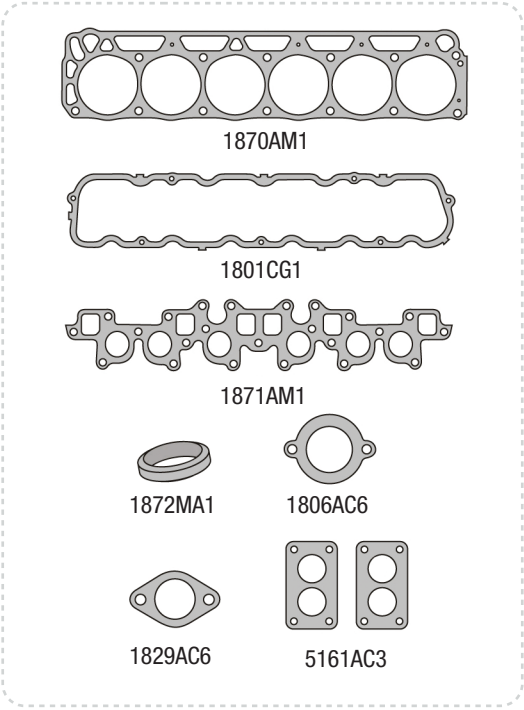

1877AM1

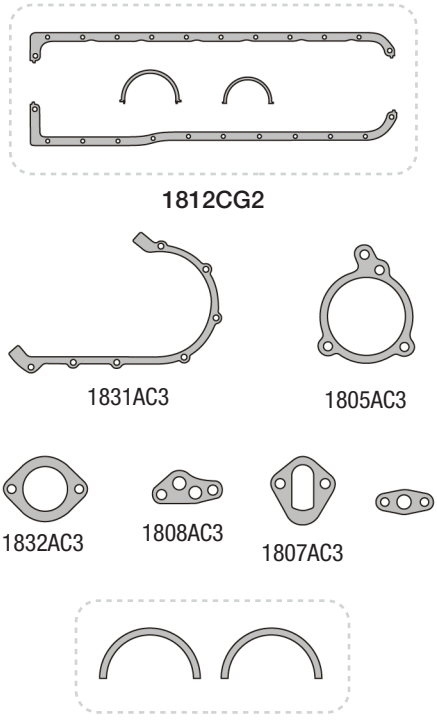

1826SA2

***No se incluye en JUEGO DE JUNTA**

Nº Imperial	Nº Original	Descripción	Nº Imperial	Nº Original	Descripción
1870AM1		JUNTA TAPA DE CILINDRO			
1801CG1		JUNTA TAPA DE VALVULA		**OTROS PRODUCTOS RELACIONADOS CON EL MOTOR**	
1801CG4		JUNTA TAPA DE VALVULA - CON TELA		**No se colocan en el juego de juntas**	
1812CG2		JUEGO DE JUNTAS PARA CARTER			
1812CG5		JUEGO DE JTAS PARA CARTER - CON TELA	1826SA2		JGO EMPAQ. DE BANCADA (GRAFITO PURO)
1871AM1		JUNTA ADMISION Y ESCAPE	1873VA1		JUEGO DE CARBURADOR SOLEX 2 BOCA
1871HH1		JUNTA ADMISION Y ESCAPE			
1872MA1		JUNTA SALIDA DE ESCAPE			
1805AC3		JUNTA BOMBA DE AGUA			
1805AD3		JUNTA BOMBA DE AGUA			
1806AC6		JUNTA TAPA TERMOSTATO			
1806AD4		JUNTA TAPA TERMOSTATO			
1807AC3		JUNTA BOMBA DE NAFTA			
1808AC3		JUNTA BOMBA DE ACEITE			
1829AC6		JTA BASE DE CARBUR. HOLLEY GRANDE			
1831AC3		JUNTA TAPA DE DISTRIBUCION			
1831AD3		JUNTA TAPA DE DISTRIBUCION			
1832AC3		JUNTA BASE CALEFACTOR			
5161AC3		JTA BASE DE CARBURAD. SOLEX - 2 BOCA			
1877AM1		JGO DESMONTAJE P. TAPA DE CILINDRO			
1878VA1		JGO DE JTAS P/MOTOR (SIN JTA T. CIL.)			
1879AM1		JGO DE JUNTAS PARA MOTOR COMPLETO			

1941AM1

FORD F-100 / 350 / 600 /
FAIRLANE V8 MOTOR FASE I - 272/292

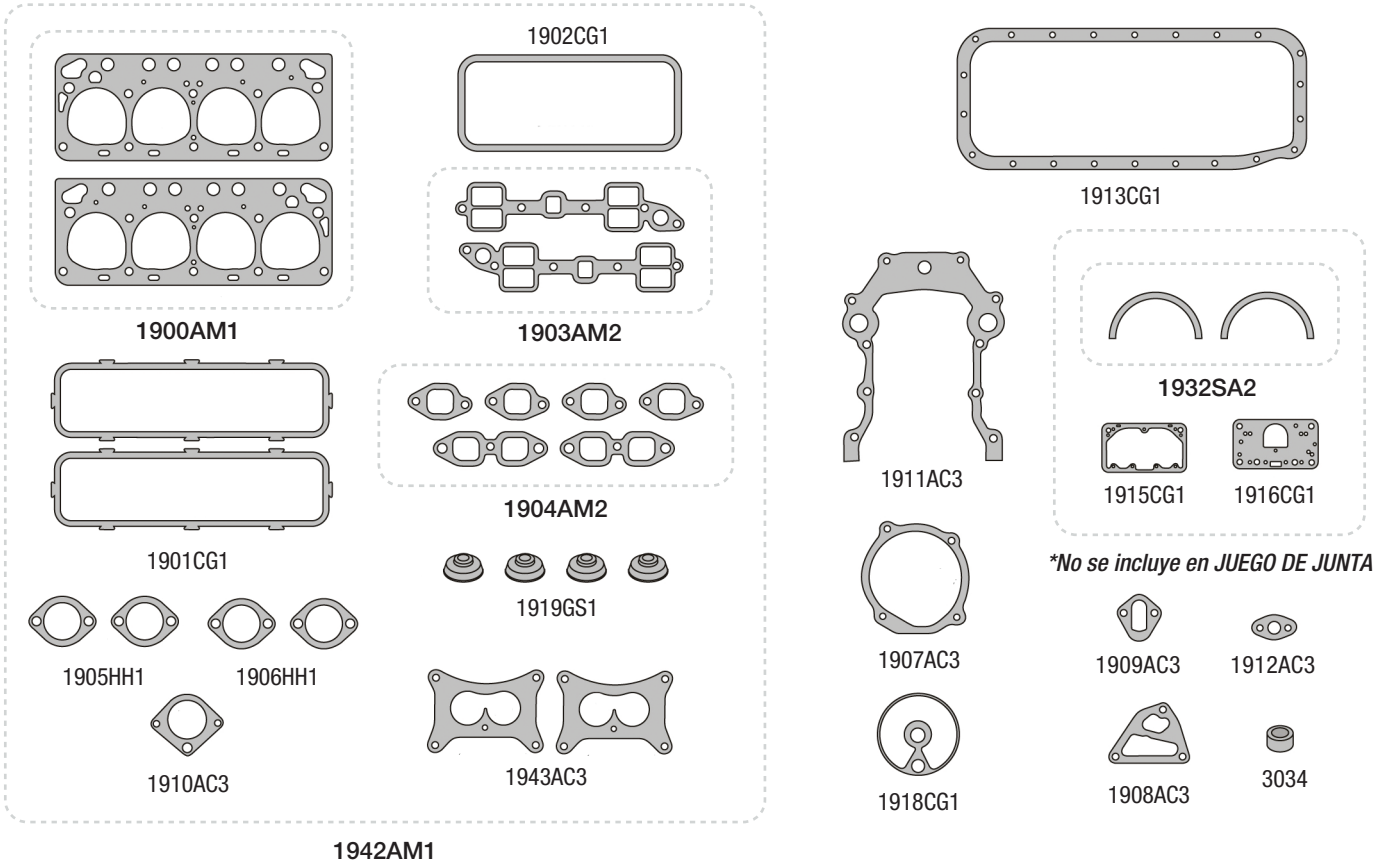

Nº Imperial	Nº Original	Descripción	Nº Imperial	Nº Original	Descripción
1900AM1		JUNTA TAPA DE CILINDRO	1918CG1		JUNTA BASE FILTRO DE ACEITE
1901CG1		JUNTA TAPA DE VALVULA	1919GS1		ARANDELA AJUSTE TAPA DE VALVULA
1902CG1		JTA TAPA BOTAD. - TORTUGA ADMISION	1943AC3		JTA BASE DE CARBUR. HOLLEY - 2 BOCA
1913CG1		JUNTA PARA CARTER	3034		BUJE BOMBA DE ACEITE
1903AM2		JUEGO DE JUNTAS MULTIPLE ADMISION	1942AM1		JGO DESMONTAJE P. TAPA DE CILINDRO
1904AM2		JUEGO DE JUNTAS MULTIPLE ESCAPE	1940VA1		JGO DE JTAS P/MOTOR (SIN JTA T. CIL.)
1905HH1		JUNTA SALIDA DE ESCAPE	1941AM1		JGO DE JUNTAS PARA MOTOR COMPLETO
1905HL1		JTA SALIDA DE ESCAPE - LAM. DE CHAPA			
1906HH1		JUNTA ACOPLE SALIDA DE ESCAPE		OTROS PRODUCTOS RELACIONADOS CON EL MOTOR	
1906HL1		JTA ACOP. SAL. DE ESC. - LAM. DE CHAPA		No se colocan en el juego de juntas	
1907AC3		JUNTA BOMBA DE AGUA			
1907AD3		JUNTA BOMBA DE AGUA	1921VA1		JUEGO DE CARBURADOR HOLLEY - 2 BOCA
1908AC3		JUNTA BOMBA DE ACEITE	1932SA2		JGO EMPAQ. DE BANCADA (GRAFITO PURO)
1909AC3		JUNTA BOMBA DE NAFTA			
1910AC3		JUNTA TAPA TERMOSTATO			
1911AC3		JUNTA TAPA DE DISTRIBUCION			
1911AD3		JUNTA TAPA DE DISTRIBUCION			
1912AC3		JUNTA BRIDA BOMBA DE AGUA			
1915AD4		JTA CUBA DE CARBUR. HOLLEY - ABIERTA			
1915CG1		JTA CUBA DE CARBUR. HOLLEY - ABIERTA			
1916AD4		JTA CUBA DE CARBUR. HOLLEY - CERRADA			
1916CG1		JTA CUBA DE CARBUR. HOLLEY - CERRADA			

1965AM1

FORD F-100 / 350 / 600 /
FAIRLANE V8 MOTOR FASE II

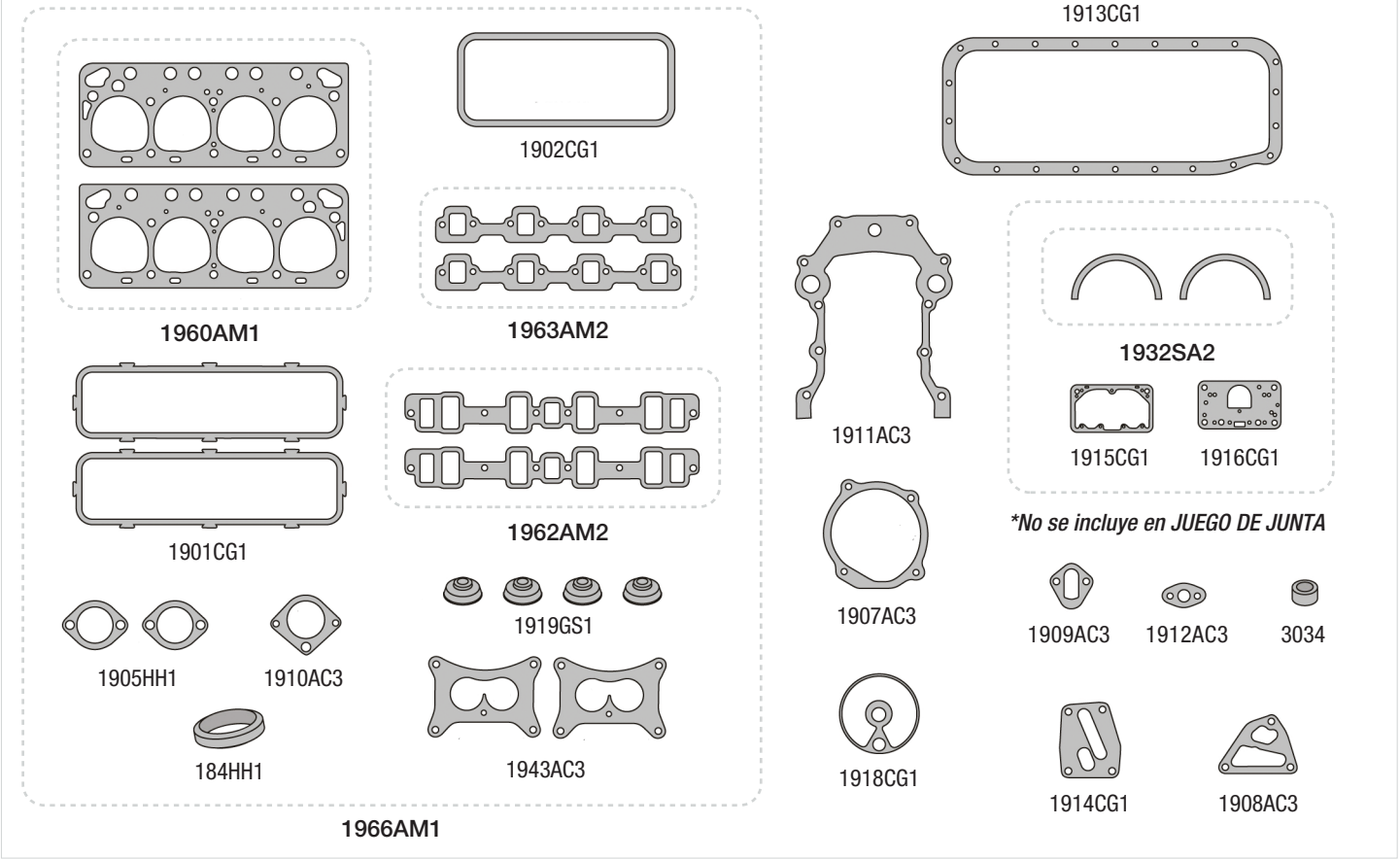

Nº Imperial	Nº Original	Descripción	Nº Imperial	Nº Original	Descripción
1960AM1		JUNTA TAPA DE CILINDRO	1918CG1		JUNTA BASE FILTRO DE ACEITE
1901CG1		JUNTA TAPA DE VALVULA	1919GS1		ARANDELA AJUSTE TAPA DE VALVULA
1902CG1		JTA TAPA BOTAD. - TORTUGA ADMISION-	1943AC3		JTA BASE DE CARBUR. HOLLEY - 2 BOCA
1913CG1		JUNTA PARA CARTER	3034		BUJE BOMBA DE ACEITE
1962AM2		JUEGO DE JUNTAS MULTIPLE ADMISION	1966AM1		JGO DESMONTAJE P. TAPA DE CILINDRO
1963AM2		JUEGO DE JUNTAS MULTIPLE ESCAPE	1964VA1		JGO DE JTAS P/MOTOR (SIN JTA T. CIL.)
1905HH1		JUNTA SALIDA DE ESCAPE	1965AM1		JGO DE JUNTAS PARA MOTOR COMPLETO
1905HL1		JTA SALIDA DE ESCAPE - LAM. DE CHAPA			
184HH1		JUNTA SALIDA DE ESCAPE - ANILLO		**OTROS PRODUCTOS RELACIONADOS CON EL MOTOR**	
1907AC3		JUNTA BOMBA DE AGUA		**No se colocan en el juego de juntas**	
1907AD3		JUNTA BOMBA DE AGUA			
1908AC3		JUNTA BOMBA DE ACEITE	1967VA1		JUEGO DE CARBURADOR HOLLEY - 2 BOCA
1909AC3		JUNTA BOMBA DE NAFTA	1932SA2		JGO EMPAQ. DE BANCADA (GRAFITO PURO)
1910AC3		JUNTA TAPA TERMOSTATO			
1911AC3		JUNTA TAPA DE DISTRIBUCION			
1911AD3		JUNTA TAPA DE DISTRIBUCION			
1912AC3		JUNTA BRIDA BOMBA DE AGUA			
1914CG1		JUNTA ACOPLE FILTRO DE ACEITE			
1915AD4		JTA CUBA DE CARBUR. HOLLEY - ABIERTA			
1915CG1		JTA CUBA DE CARBUR. HOLLEY - ABIERTA			
1916AD4		JTA CUBA DE CARBUR. HOLLEY - CERRADA			
1916CG1		JTA CUBA DE CARBUR. HOLLEY - CERRADA			

2004AM1

FORD TAUNUS 2.0 L/GXL - 1990 cc

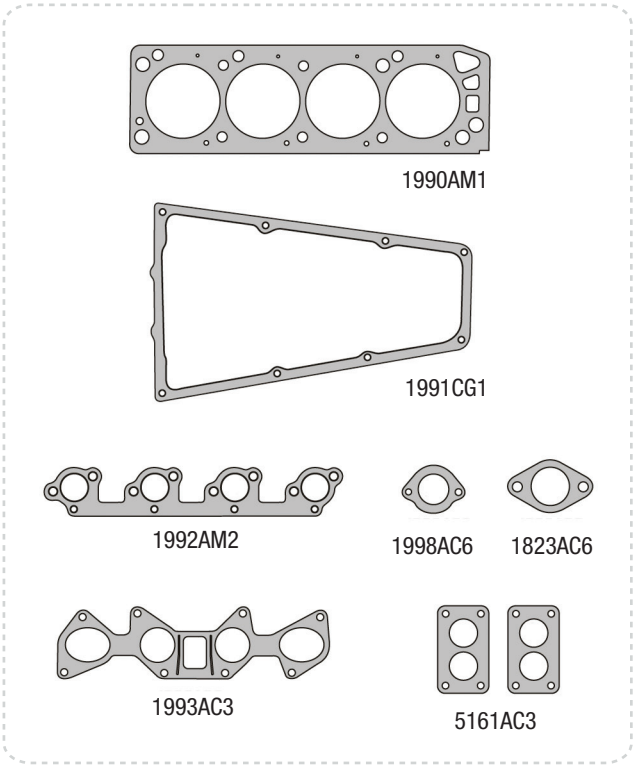

2005AM1

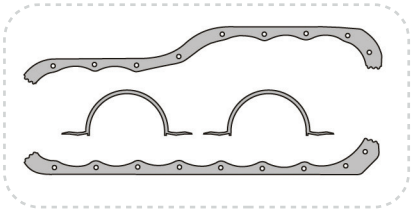

1999CG2

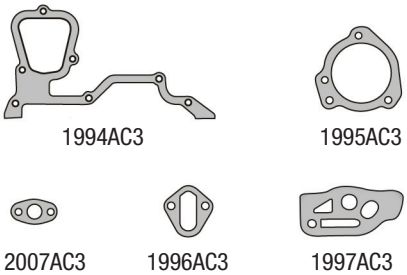

2006SA2

**No se incluye en JUEGO DE JUNTA*

Nº Imperial	Nº Original	Descripción	Nº Imperial	Nº Original	Descripción
1990AM1		JUNTA TAPA DE CILINDRO			
1991CG1		JUNTA TAPA DE VALVULA		**OTROS PRODUCTOS RELACIONADOS CON EL MOTOR**	
1991CG4		JUNTA TAPA DE VALVULA - CON TELA		**No se colocan en el juego de juntas**	
1999CG2		JUEGO DE JUNTAS PARA CARTER			
1999CG5		JGO DE JUNTAS PARA CARTER - CON TELA	2000VA1		JUEGO CARBURADOR ZENITH GALILEO
1992AM2		JUNTA MULTIPLE DE ESCAPE	2006SA2		JGO EMPAQ. DE BANCADA (GRAFITO PURO)
1993AC3		JUNTA MULTIPLE DE ADMISION			
1994AC3		JUNTA TAPA DE DISTRIBUCION			
1994AD3		JUNTA TAPA DE DISTRIBUCION			
1995AC3		JUNTA BOMBA DE AGUA			
1995AD3		JUNTA BOMBA DE AGUA			
1998AC6		JUNTA TAPA TERMOSTATO			
1998AD4		JUNTA TAPA TERMOSTATO			
1996AC3		JUNTA BOMBA DE NAFTA			
1997AC3		JUNTA BASE BOMBA DE ACEITE			
2007AC3		JUNTA TUBO CAÑO DE ACEITE			
1823AC6		JTA BASE DE CARBURADOR HOLLEY CHICO			
5161AC3		JTA BASE DE CARBURAD. SOLEX - 2 BOCA			
2005AM1		JGO DESMONTAJE P. TAPA DE CILINDRO			
2003VA1		JGO DE JTAS P/MOTOR (SIN JTA T. CIL.)			
2004AM1		JGO DE JUNTAS PARA MOTOR COMPLETO			

2018AM1

FORD TAUNUS 2.3
SP/SIERRA/XR4/FALCON - 2299cc

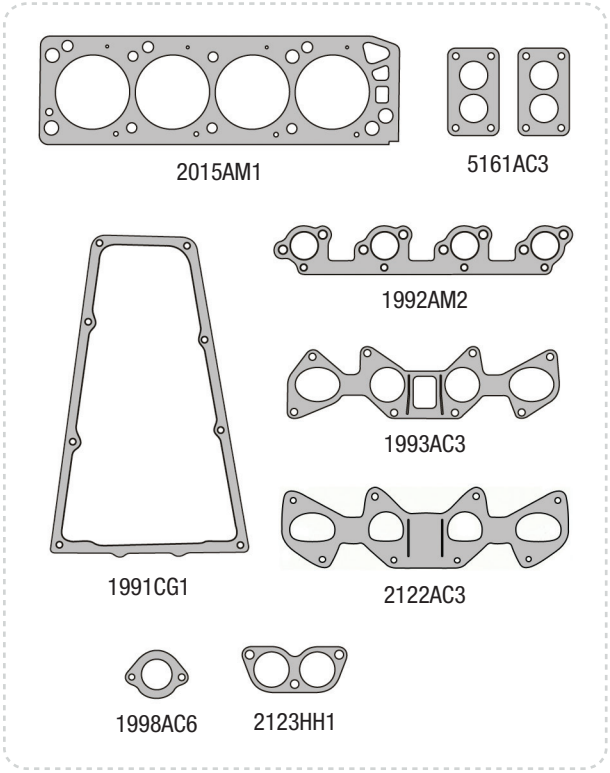

2019AM1

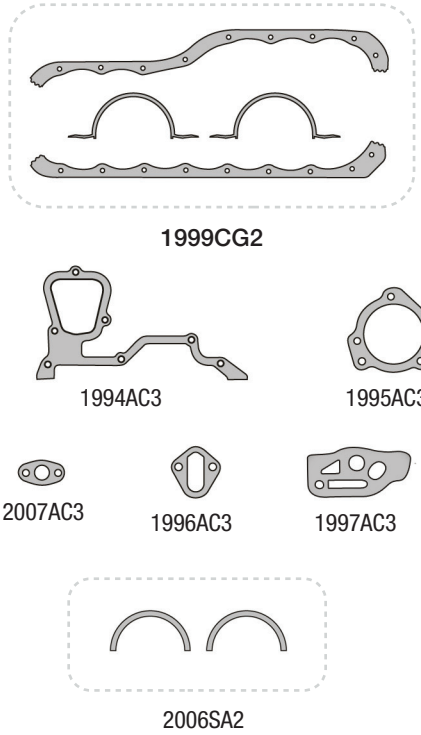

**No se incluye en JUEGO DE JUNTA*

Nº Imperial	Nº Original	Descripción	Nº Imperial	Nº Original	Descripción
2015AM1		JUNTA TAPA DE CILINDRO	2120VA1		JGO DE JTAS P/MOTOR (SIN JTA T. CIL.)
1991CG1		JUNTA TAPA DE VALVULA	2018AM1		JGO DE JUNTAS PARA MOTOR COMPLETO
1991CG4		JUNTA TAPA DE VALVULA - CON TELA			
1999CG2		JUEGO DE JUNTAS PARA CARTER		**OTROS PRODUCTOS RELACIONADOS CON EL MOTOR**	
1999CG5		JGO DE JUNTAS PARA CARTER - CON TELA		**No se colocan en el juego de juntas**	
1992AM2		JUNTA MULTIPLE DE ESCAPE			
1993AC3		JUNTA MULTIPLE DE ADMISION - TAUNUS	2016VA1		JGO CARB. SOLEX-2 BOC.-TAUNUS GT/GXL
2122AC3		JUNTA MULTIPLE DE ADMISION - SIERRA	2025VA1		JGO CARB. SOLEX-2 BOC.-TAUNUS GHIA/SP
2123HH1		JUNTA SALIDA DE ESCAPE	2102VA1		JGO CARB. SOLEX-2 BOC.-TAU.L/SIER. GHIA
2123HL1		JTA SALIDA DE ESCAPE - LAM. DE CHAPA	2124VA1		JGO CARB. SOLEX TEIE-2 BOC.-SIERRA
1994AC3		JUNTA TAPA DE DISTRIBUCION			
1994AD3		JUNTA TAPA DE DISTRIBUCION			
1995AC3		JUNTA BOMBA DE AGUA			
1995AD3		JUNTA BOMBA DE AGUA			
1998AC6		JUNTA TAPA TERMOSTATO			
1998AD4		JUNTA TAPA TERMOSTATO			
1996AC3		JUNTA BOMBA DE NAFTA			
1997AC3		JUNTA BASE BOMBA DE ACEITE			
2007AC3		JUNTA TUBO CAÑO DE ACEITE			
5161AC3		JTA BASE DE CARBURAD. SOLEX - 2 BOCA			
2019AM1		JGO DESMONTAJE P. TAPA DE CILINDRO			

2110AM1

FORD SIERRA 1.6L - 1597ccc

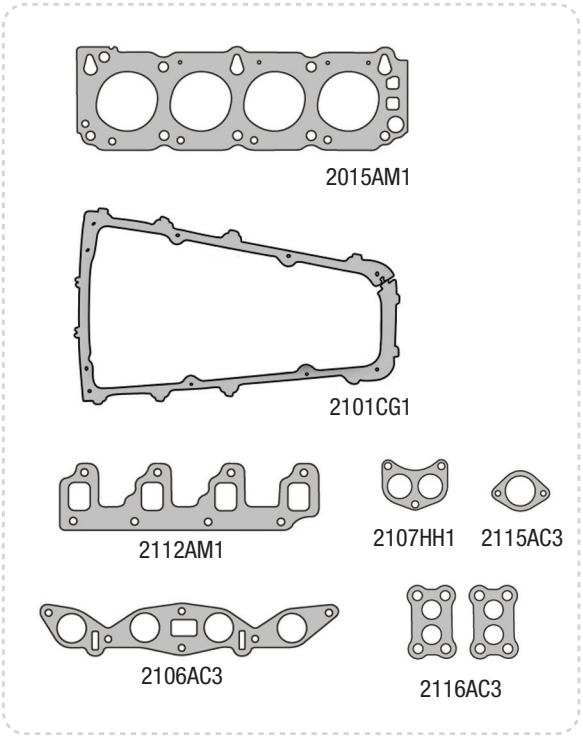

2111AM1

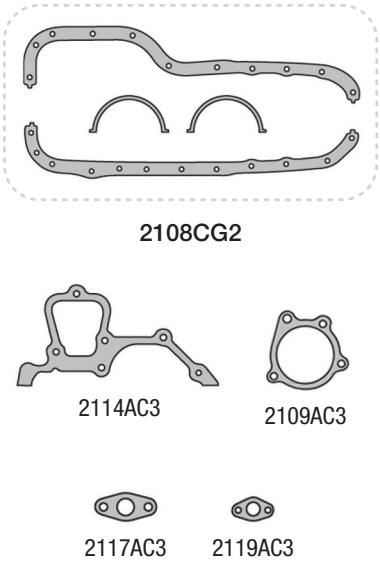

Nº Imperial	Nº Original	Descripción	Nº Imperial	Nº Original	Descripción
2105AM1		JUNTA TAPA DE CILINDRO			
2101CG1		JUNTA TAPA DE VALVULA			
2101CG4		JUNTA TAPA DE VALVULA - CON TELA			
2108CG2		JUEGO DE JUNTAS PARA CARTER			
2106AC3		JUNTA MULTIPLE DE ADMISION			
2112AM2		JUNTA MULTIPLE DE ESCAPE			
2107HH1		JUNTA SALIDA DE ESCAPE			
2114AC3		JUNTA TAPA DE DISTRIBUCION			
2109AC3		JUNTA BOMBA DE AGUA			
2115AC3		JUNTA TAPA TERMOSTATO			
2119AC3		JUNTA BOMBA DE NAFTA			
2117AC3		JUNTA BASE BOMBA DE ACEITE			
2116AC3		JUNTA BASE DE CARBURADOR			
2111AM1		JGO DESMONTAJE P. TAPA DE CILINDRO-			
2118VA1		JGO DE JTAS P/MOTOR (SIN JTA T. CIL.)			
2110AM1		JGO DE JUNTAS PARA MOTOR COMPLETO			
	OTROS PRODUCTOS RELACIONADOS CON EL MOTOR				
	No se colocan en el juego de juntas				
2100VA1		JGO DE CARB. WEBER 84HF 1984-2 BOC.			
2113VA1		JGO DE CARB. WEBER BRASIL.1987-2 BOC.			

1989AM1

FORD ESCORT GL 1.6 /
VW SAVEIRO-GOL - MOTOR CHT 1555cc

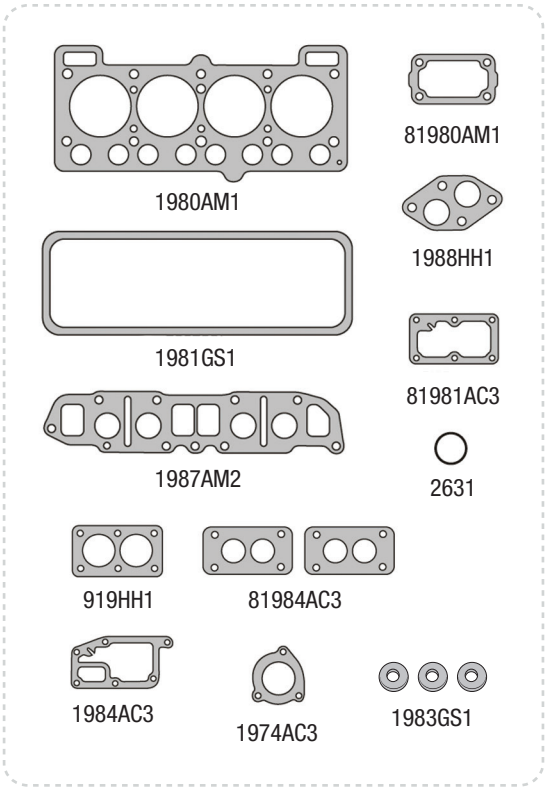

2970AM1

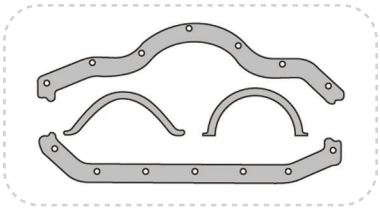

1982CG1

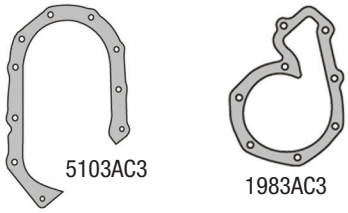

1973AM1

**No se incluye en JUEGO DE JUNTA*

1976CL1 - 0.10mm

**No se incluye en JUEGO DE JUNTA*

Nº Imperial	Nº Original	Descripción	Nº Imperial	Nº Original	Descripción
1980AM1		JUNTA TAPA DE CILINDRO	81989VA1		JGO DE JTAS P/MOTOR (SIN JTA T. CIL.)
1981GS1		JUNTA TAPA DE VALVULA	1989AM1		JGO DE JUNTAS PARA MOTOR COMPLETO
1982CG2		JUEGO DE JUNTAS PARA CARTER			
1982CG4		JGO DE JUNTAS PARA CARTER - CON TELA		**OTROS PRODUCTOS RELACIONADOS CON EL MOTOR**	
1987AM2		JUNTA ADMISION Y ESCAPE		**No se colocan en el juego de juntas**	
81980AM1		JUNTA ENTREMULTIPLE ESCAPE			
1973MA1		ANILLO ACOPLE CAÑO DE ESCAPE	1985VA1		JGO DE CARB. WEBER BRASILERO-2 BOC.
1988HH1		JUNTA SALIDA DE ESCAPE - FORD	1976CL1		JGO SUPLEMENTO DE CAMISA - 0,10 mm
919HH1		JUNTA SALIDA DE ESCAPE - VW	1977CL1		JGO SUPLEMENTO DE CAMISA - 0,12 mm
1984AC3		JUNTA BASE BOMBA DE AGUA			
1986AC3		JUNTA CUERPO BOMBA DE AGUA			
81981AC3		JUNTA CAMARA DE AGUA			
1974AC3		JUNTA TAPA TERMOSTATO			
81983AC3		JUNTA BASE BOMBA DE NAFTA			
81982AC3		JUNTA BASE BOMBA DE ACEITE			
1983GS1		ARANDELA AJUSTE TAPA DE VALVULA			
81984AC3		JUNTA BASE DE CARBURADOR			
5103AC3		JUNTA TAPA DE DISTRIBUCION			
5109AC3		JUNTA TAPA BOMBA DE ACEITE			
2631		ORING CAÑO DE AGUA			
1970AM1		JGO DESMONTAJE P. TAPA DE CILINDRO			

2039VA1

FORD 1.8 D/TD - FIESTA / COURIER / ESCORT / MONDEO / ORION - MOTOR ENDURA 1753cc

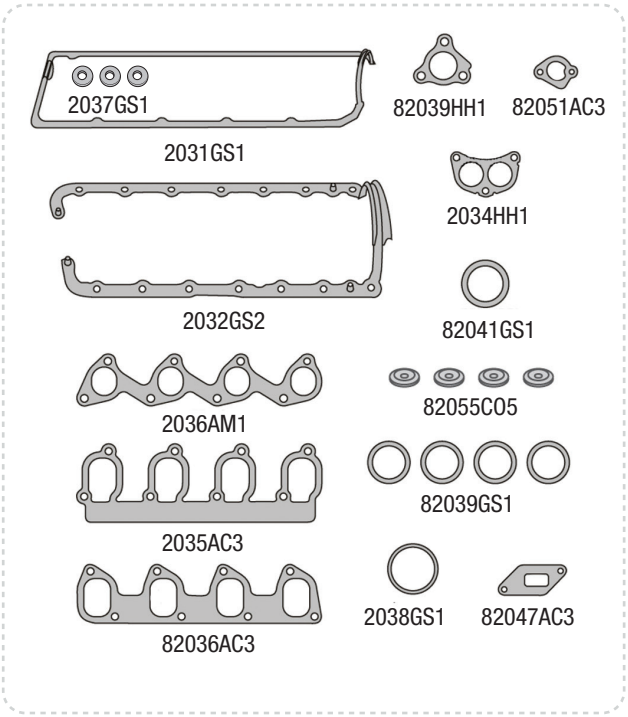

82049VA1

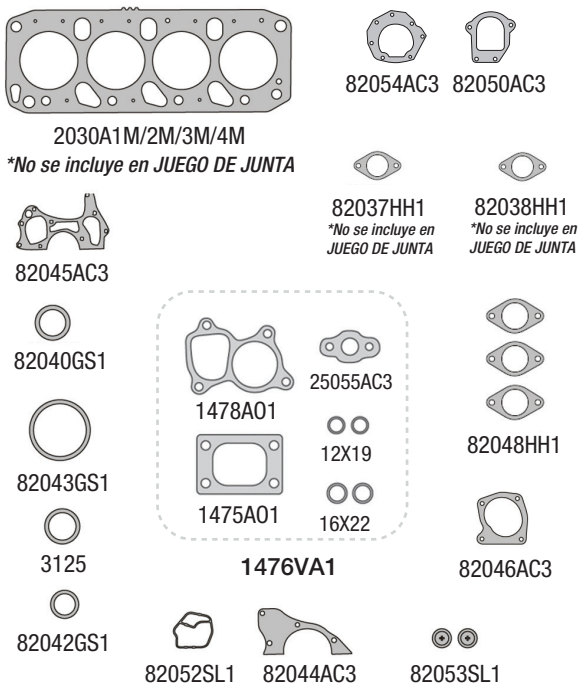

Nº Imperial	Nº Original	Descripción	Nº Imperial	Nº Original	Descripción
2030A1M		JTA TAPA DE CILIND. - 1 MUESCA 1,36mm	82051AC3		JUNTA TERMOSTATO
2030A2M		JTA TAPA DE CILIND. - 2 MUESCA 1,47mm	82052SL1		JUNTA BOMBA DE ACEITE
2030A3M		JTA TAPA DE CILIND. - 3 MUESCA 1,55mm	82054AC3		JUNTA PORTA RETEN BANCADA TRASERA
2030A4M		JTA TAPA DE CILIND. - 4 MUESCA 1,64mm	82039GS1		ORING 46.2x3.5
2031GS1		JUNTA TAPA DE VALVULA	82040GS1		ORING 40x3
2032GS2		JUNTA PARA CARTER	82041GS1		ORING 52.4x2.6
2032SL2		JUNTA PARA CARTER - SILICONA	82042GS1		ORING 20.5x2.5
2035AC3		JUNTA MULTIPLE DE ADMISION	82043GS1		ORING 91x1.8
2036AM1		JUNTA MULTIPLE DE ESCAPE	82053SL1		ORING TAPON DISTRIBUCION
2036HH1		JUNTA MULTIPLE DE ESCAPE - CHA/B/CHA	82055C05		JUEGO ARANDELA INYECTORES
82036AC3		JTA MULTIPLE DE ADMIS. - MOTOR TURBO	1475A01		JUNTA BASE TURBO
2034HH1		JUNTA SALIDA DE ESCAPE	1476VA1		JUEGO DE JUNTAS PARA TURBO
2034HL1		JTA SALIDA DE ESCAPE - LAM. DE CHAPA	1478A01		JUNTA TURBO
82037HH1		JTA ACOP. SAL. DE ESC - ESCORT	25055AC3		JUNTA DRENAJE ACEITE TURBO
82038HH1		JTA ACOP. SAL. DE ESC. - FIESTA/COURIER	3125		OINRG 52x3 BOMBA DEPRESORA
2037GS1		ARANDELA AJUSTE TAPA DE VALVULA	82049VA1		JGO DESM. P/TAPA DE CIL. (SIN JTA T. CIL)
2038GS1		ANILLO TERMOSTATO	2039SW1		JGO DE JTAS P/MOTOR (SIN JTA T. CIL.)
82039HH1		JUNTA SALIDA DE ESCAPE A TURBO	2039VA1		JGO DE JTAS P/MOTOR (SIN JTA T. CIL.)
82044AC3		JUNTA BANCADA TRASERA			
82045AC3		JUNTA BANCADA DELANTERA			
82046AC3		JUNTA BOMBA DE AGUA			
82047AC3		JUNTA MANDO BOMBA DE VACIO			
82048HH1		JUNTA VALVULA REGULADORA DE GASES			
82050AC3		JUNTA PORTA RETEN MANDO AUXILIAR			

1959AM1

FORD FIESTA / KA / COURIER 1.3 -
MOTOR OHV HCS 1297 cc

IMPERIAL®
Una buena junta

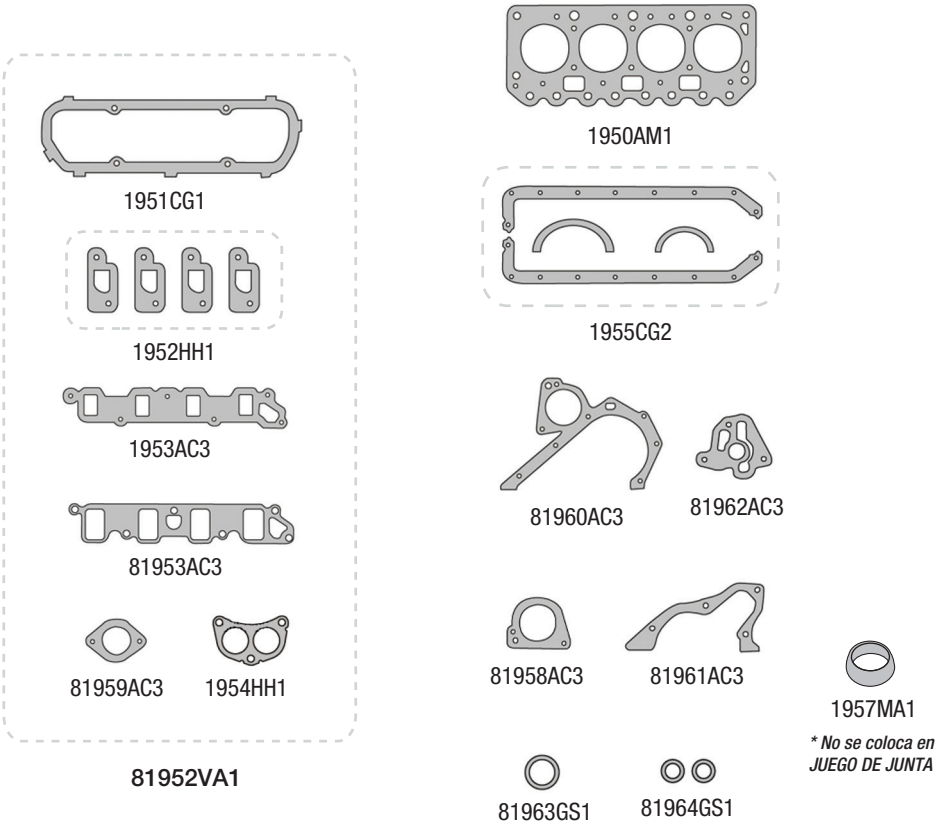

Nº Imperial	Nº Original	Descripción	Nº Imperial	Nº Original	Descripción
1950AM1		JUNTA TAPA DE CILINDRO			
1951CG1		JUNTA TAPA DE VALVULA			
1955CG2		JUEGO DE JUNTAS PARA CARTER			
1952AM1		JUEGO DE JTAS MULTIPLE DE ESCAPE			
1952HH1		JGO DE JTAS MULT.DE ESC-CHA/B/CHA			
1952HL1		JGO DE JTAS MULT.DE ESC-LAM. CHAPA			
1953AC3		JUNTA MULTIPLE DE ADMISION - FIESTA			
81953AC3		JUNTA MULTIPLE DE ADMISION - KA			
1954HH1		JUNTA SALIDA DE ESCAPE			
1954HL1		JTA SALIDA DE ESCAPE - LAM. DE CHAPA			
1957MA1		JUNTA ANILLO ACOPLE CAÑO DE ESCAPE			
81958AC3		JUNTA BOMBA DE AGUA			
81959AC3		JUNTA TAPA TERMOSTATO			
81960AC3		JUNTA TAPA DE DISTRIBUCION			
81961AC3		JUNTA BANCADA TRASERA			
81962AC3		JUNTA BOMBA DE ACEITE			
81963GS1		ORING BOMBA DE ACEITE			
81964GS1		ORING BOMBA DE NAFTA			
81952VA1		JGO DESMONTAJE P. TAPA DE CILINDRO			
1958VA1		JGO DE JTAS P/MOTOR (SIN JTA T. CIL.)			
1959AM1		JGO DE JUNTAS PARA MOTOR COMPLETO			

25619VA1

FORD FOCUS 1.8 Tdci / TDdi - MOTOR
BHDA-BHDB DURATORQ 1753cc.

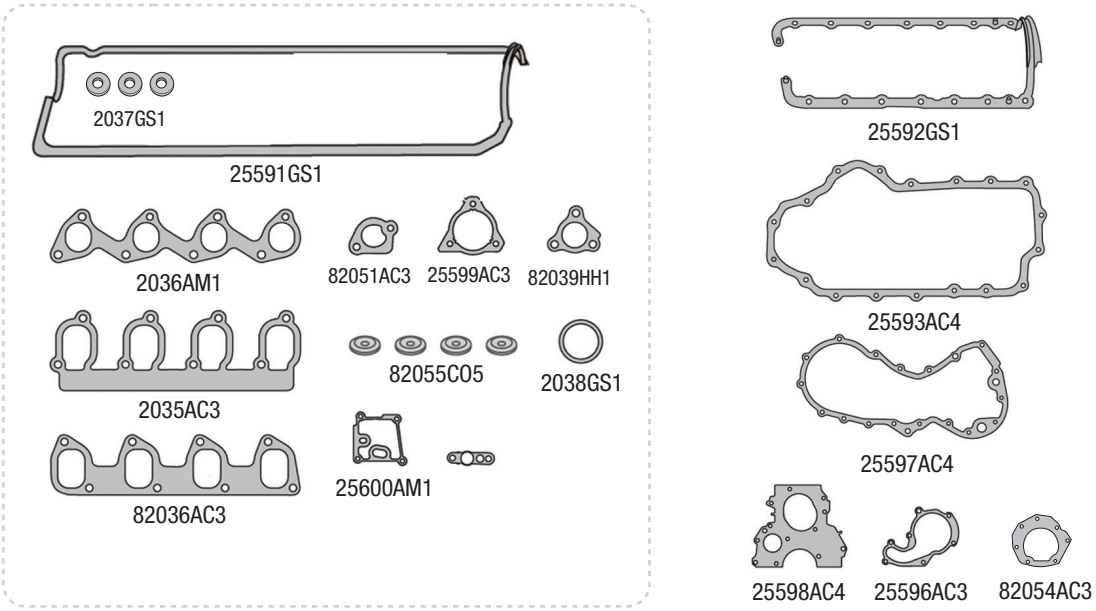

25619VA1

Nº Imperial	Nº Original	Descripción	Nº Imperial	Nº Original	Descripción
25591GS1		JUNTA TAPA DE VALVULA			
2035AC3		JUNTA MULTIPLE DE ADMISION			
2036AM1		JUNTA MULTIPLE DE ESCAPE			
2036HH1		JUNTA MULTIPLE DE ESCAPE - CHA/B/CHA			
82036AC3		JTA MULTIPLE DE ADMIS. - MOTOR TURBO			
82039HH1		JUNTA SALIDA DE ESCAPE A TURBO			
25592GS2		JUNTA PARA CARTER			
25593AC4		JUNTA PARA CARTER INFERIOR			
25596AC3		JUNTA BOMBA DE AGUA			
25597AC4		JTA FRENTE DISTRIB. - BOMBA DE ACEITE			
25598AC4		JUNTA FRENTE MOTOR			
25599AC3		JUNTA BOMBA INYECTORA			
25600AM1		JUNTA INTERCOOLER			
82051AC3		JUNTA TERMOSTATO			
82054AC3		JUNTA PORTA RETEN BANCADA TRASERA			
82055CO5		JUEGO ARANDELA INYECTORES			
2037GS1		ARANDELA AJUSTE TAPA DE VALVULA			
2038GS1		ANILLO TERMOSTATO			
25618VA1		JGO DESM. P/TAPA DE CIL. (SIN JTA T. CIL)			
25619VA1		JGO DE JTAS P/MOTOR (SIN JTA T. CIL.)			

25448VA1

FORD TRANSIT 2.5 DIESEL - MOTOR
EB/BC/CA/FB/HC/EA 2496cc

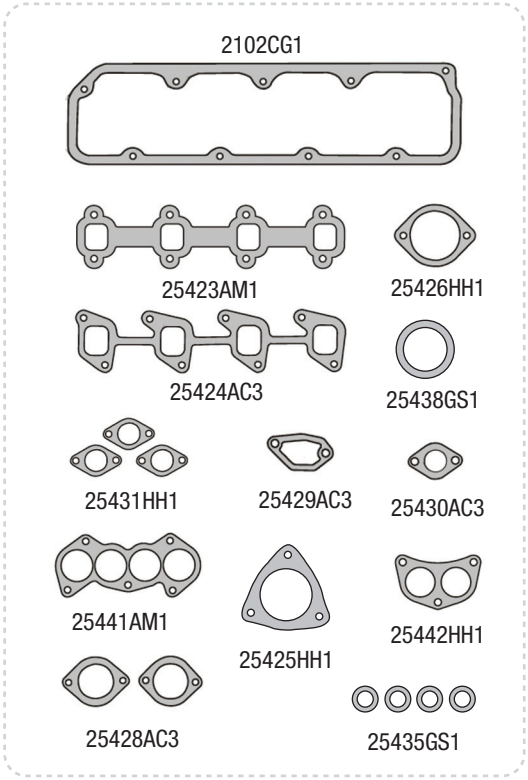

25447VA1

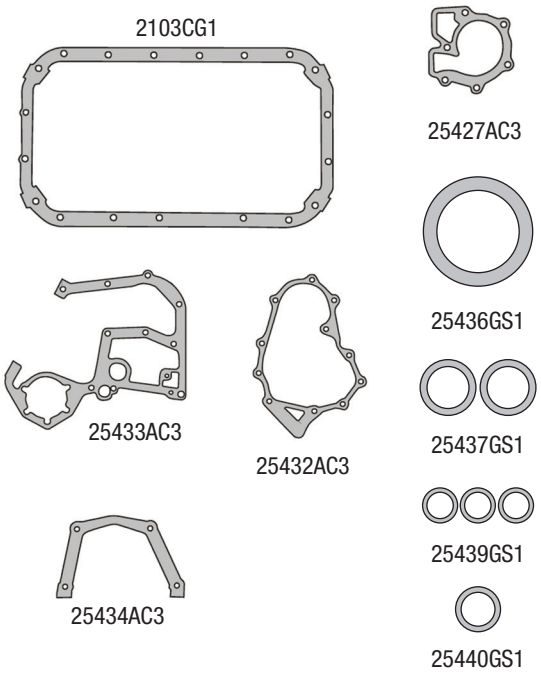

Incluye JUEGO DE ARANDELAS METÁLICAS

Nº Imperial	Nº Original	Descripción	Nº Imperial	Nº Original	Descripción
25421CG1		JUNTA TAPA DE VALVULA	25447VA1		JGO DESM. P/TAPA DE CIL. (SIN JTA T. CIL)
25422CG1		JUNTA PARA CARTER	25448VA1		JGO DE JTAS P/MOTOR (SIN JTA T. CIL.)
25423AM1		JUNTA MULTIPLE DE ESCAPE			
25424AC3		JUNTA MULTIPLE DE ADMISION			
25441AM1		JUNTA ENTREMULTIPLE DE ESCAPE			
25425HH1		JTA SALIDA DE ESCAPE - TRIANGULAR			
25426HH1		JUNTA SALIDA DE ESCAPE - BRIDA			
25442HH1		JUNTA SALIDA DE ESCAPE			
25432AC3		JUNTA TAPA DE DISTRIBUCION			
25433AC3		JUNTA PLACA DE DISTRIBUCION			
25427AC3		JUNTA BOMBA DE AGUA			
25428AC3		JUNTA TERMOSTATO			
25429AC3		JUNTA COPLE TERMOSTATO			
25430AC3		JUNTA CALEFACTOR			
25431HH1		JTA VALVULA REGULADORA DE GASES			
25434AC3		JTA PORTA RETEN BANCAD TRASERA			
25435GS1		ARANDELA AJUSTE TAPA DE VALVULA			
25436GS1		ORING 69.5x3.5			
25437GS1		ORING 30x3.5			
25438GS1		ORING 21x3			
25439GS1		ORING 19x3			
25440GS1		ORING 18x3			

25328AM1

FORD MONDEO / ESCORT / FIESTA /
ORION 1.8 16V - MOTOR ZETEC 1796cc

IMPERIAL®
Una buena junta

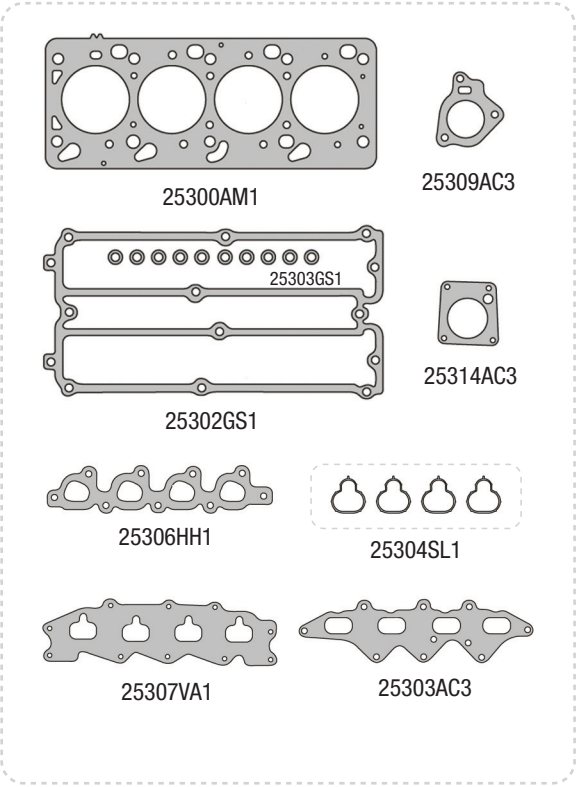

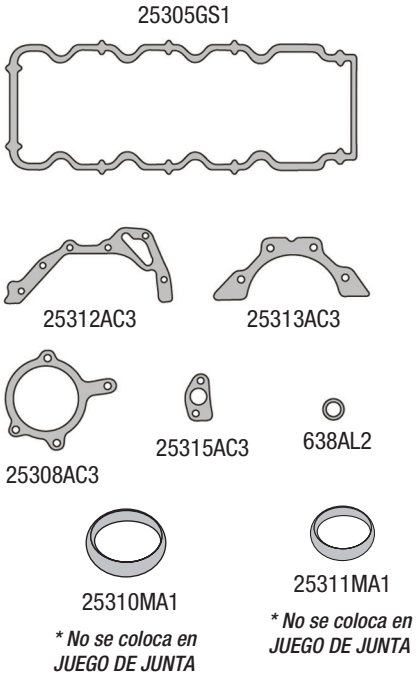

25324AM1

Nº Imperial	Nº Original	Descripción	Nº Imperial	Nº Original	Descripción
25300AM1		JUNTA TAPA DE CILINDRO	25326VA1		JGO DESM. P/TAPA DE CIL. (SIN JTA T. CIL)
25300MLS		JTA TAPA DE CILIND. - MULTILAMINA	25327VA1		JGO DE JTAS P/MOTOR (SIN JTA T. CIL.)
25302GS1		JUNTA TAPA DE VALVULA - NITRILO	25328AM1		JGO DE JUNTAS PARA MOTOR COMPLETO
25302SL1		JUNTA TAPA DE VALVULA - SILICONA			
25305GS1		JUNTA PARA CARTER - NITRILO			
25305SL1		JUNTA PARA CARTER - SILICONA			
25303AC3		JUNTA MULTIPLE DE ADMISION			
25304SL1		JGO MULTIPLE DE ADMISION-1997/….			
25306AM1		JUNTA MULTIPLE DE ESCAPE			
25306HH1		JUNTA MULTIPLE DE ESCAPE CHA/B/CHA			
25307VA1		JUNTA AISLANTE ADMISION			
25310MA1		JUNTA SALIDA DE ESCAPE - MONDEO			
25311MA1		JUNTA SALIDA DE ESCAPE - ESCORT			
25308AC3		JUNTA BOMBA DE AGUA			
25309AC3		JUNTA TERMOSTATO			
25315AC3		JUNTA BOMBA DE ACEITE			
25312AC3		JTA BOMBA ACEITE - FRENTE MOTOR			
25313AC3		JUNTA BANCADA TRASERA			
25303GS1		TUBO AJUSTE TAPA DE VALVULA			
638AL2		ARANDELA TAPON CARTER 16x22x1			
25314AC3		JUNTA PARA MARIPOSA			
25324AM1		JGO DESMONTAJE P.TAPA DE CILINDRO			

25329AM1

FORD MONDEO / ESCORT 2.0 16V - MOTOR ZETEC 1989cc

IMPERIAL® *Una buena junta*

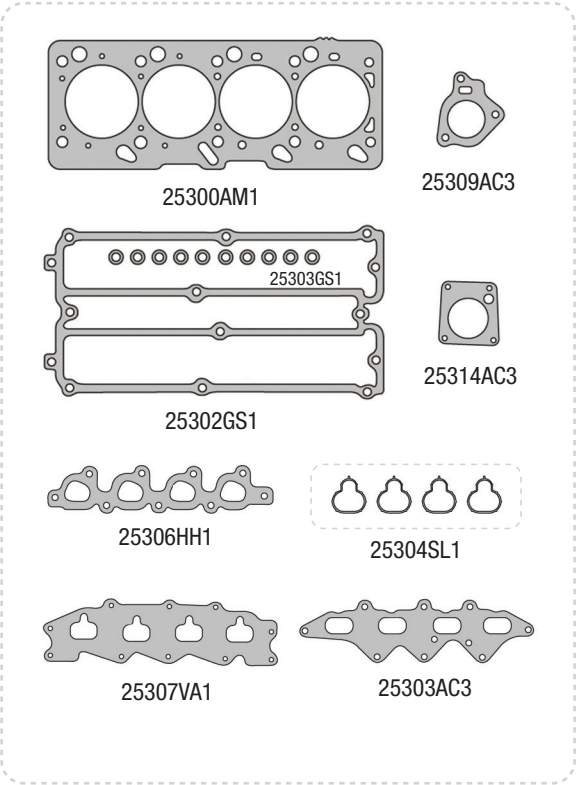

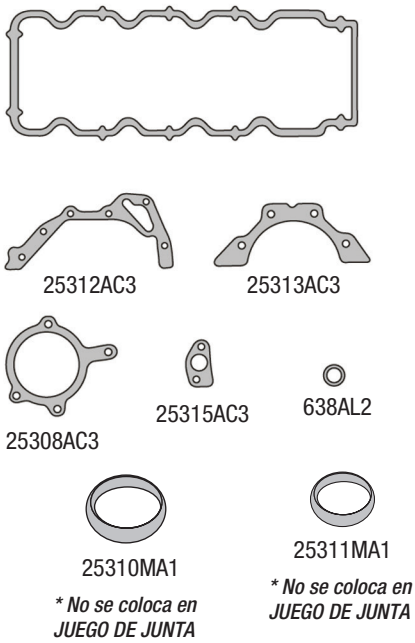

25325AM1

Nº Imperial	Nº Original	Descripción	Nº Imperial	Nº Original	Descripción
25301AM1		JUNTA TAPA DE CILINDRO	25326VA1		JGO DESM. P/TAPA DE CIL. (SIN JTA T. CIL)
25301MLS		JTA TAPA DE CILIND. - MULTILAMINA	25325AM1		JGO DESMONTAJE P. TAPA DE CILINDRO
25302GS1		JUNTA TAPA DE VALVULA - NITRILO	25327VA1		JGO DE JTAS P/MOTOR (SIN JTA T. CIL.)
25302SL1		JUNTA TAPA DE VALVULA - SILICONA	25329AM1		JGO DE JUNTAS PARA MOTOR COMPLETO
25305GS1		JUNTA PARA CARTER - NITRILO			
25305SL1		JUNTA PARA CARTER - SILICONA			
25303AC3		JUNTA MULTIPLE DE ADMISION			
25304SL1		JGO MULTIPLE DE ADMISION -1997/….			
25306AM1		JUNTA MULTIPLE DE ESCAPE			
25306HH1		JUNTA MULTIPLE DE ESCAPE CHA/B/CHA			
25307VA1		JUNTA AISLANTE ADMISION			
25310MA1		JUNTA SALIDA DE ESCAPE - MONDEO			
25311MA1		JUNTA SALIDA DE ESCAPE - ESCORT			
25308AC3		JUNTA BOMBA DE AGUA			
25309AC3		JUNTA TERMOSTATO			
25315AC3		JUNTA BOMBA DE ACEITE			
25312AC3		JUNTA BOMBA ACEITE - FRENTE MOTOR			
25313AC3		JUNTA BANCADA TRASERA			
25303GS1		TUBO AJUSTE TAPA DE VALVULA			
638AL2		ARANDELA TAPON CARTER 16x22x1			
25314AC3		JUNTA PARA MARIPOSA			

25898AM1

FORD KA 1.0 - MOTOR ROCAM 8V
999cc.

IMPERIAL®
Una buena junta

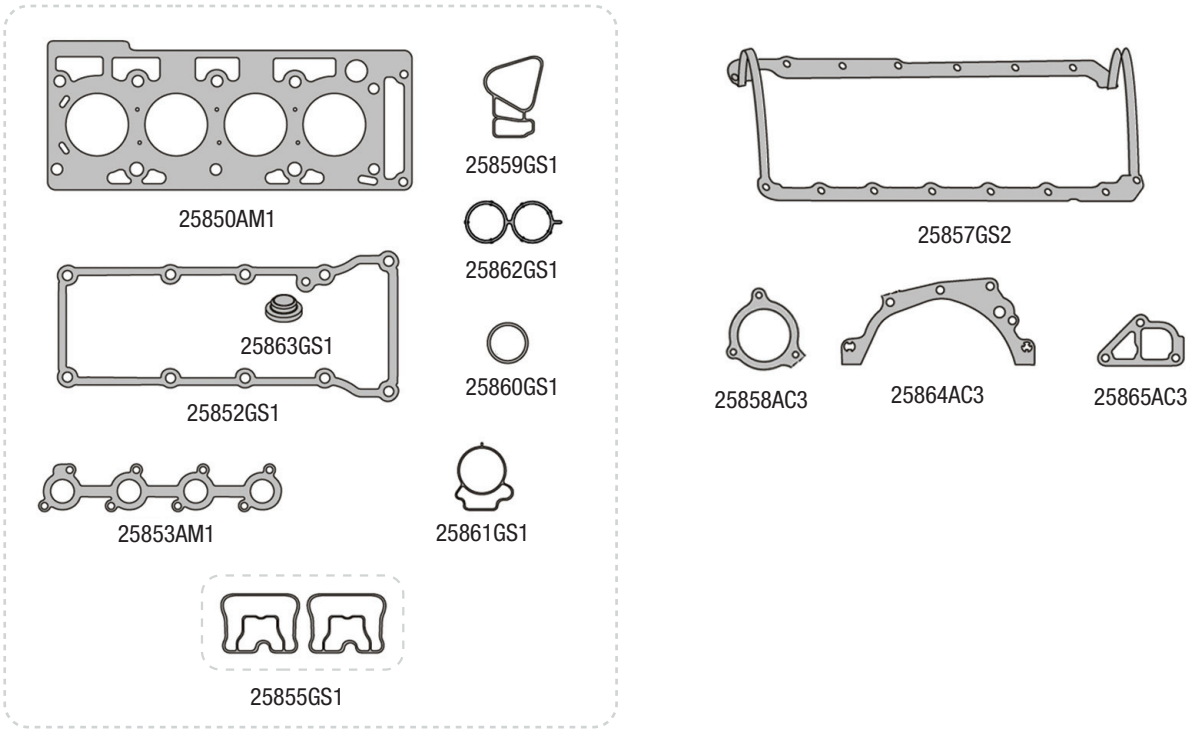

Nº Imperial	Nº Original	Descripción	Nº Imperial	Nº Original	Descripción
25850AM1		JUNTA TAPA DE CILINDRO			
25850MLS		JTA TAPA DE CILINDRO - MULTILAMINA			
25852GS1		JUNTA TAPA DE VALVULA			
25857GS2		JUNTA PARA CARTER			
25853AM1		JUNTA MULTIPLE DE ESCAPE			
1957MA1		JTA ANILLO ACOPLE CAÑO DE ESCAPE			
25855GS1		JGO DE JUNTAS MULTIPLE ADMISION			
25858AC3		JUNTA BOMBA DE AGUA			
25859GS1		JUNTA CARCAZA TERMOSTATO			
25860GS1		ORING TERMOSTATO			
25864AC3		JTA BOMBA DE ACEITE - FRENTE MOTOR			
25865AC3		JUNTA FILTRO DE ACEITE			
25861GS1		JUNTA VALVULA MARIPOSA			
25862GS1		JUNTA VALVULA IAC			
25863GS1		JUNTA SALIDA DE GASES			
25892VA1		JGO DESM. P/TAPA DE CIL. (SIN JTA T. CIL)			
25894AM1		JGO DESMONTAJE P. TAPA DE CILINDRO			
25896VA1		JGO DE JTAS P/MOTOR (SIN JTA T. CIL.)			
25898AM1		JGO DE JUNTAS PARA MOTOR COMPLETO			

25899AM1

FORD KA / FIESTA / ECO SPORT 1.6 -
MOTOR ROCAM 8V 1598cc

IMPERIAL®
Una buena junta

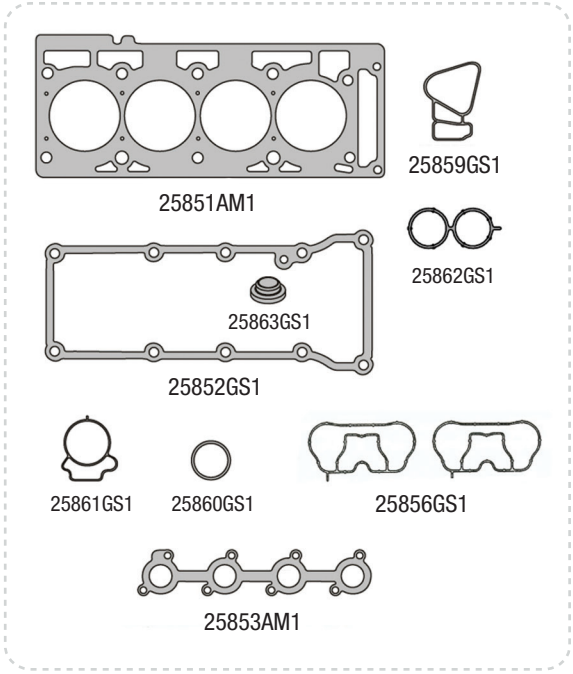

25895AM1

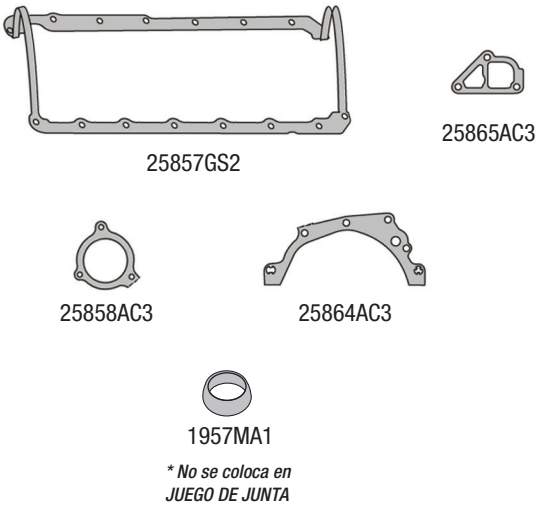

Nº Imperial	Nº Original	Descripción	Nº Imperial	Nº Original	Descripción
25851AM1		JUNTA TAPA DE CILINDRO			
25852GS1		JTA TAPA DE CILINDRO - MULTILAMINA			
25857GS2		JUNTA TAPA DE VALVULA			
25854AM1		JUNTA PARA CARTER			
25856GS1		JUEGO DE JUNTAS MULTIPLE ADMISION			
1957MA1		JUNTA ANILLO ACOPLE CAÑO DE ESCAPE			
25858AC3		JUNTA BOMBA DE AGUA			
25859GS1		JUNTA CARCAZA TERMOSTATO			
25860GS1		ORING TERMOSTATO			
25864AC3		JTA BOMBA DE ACEITE - FRENTE MOTOR			
25865AC3		JUNTA FILTRO DE ACEITE			
25861GS1		JUNTA VALVULA MARIPOSA			
25862GS1		JUNTA VALVULA IAC			
25863GS1		JUNTA SALIDA DE GASES			
25893VA1		JGO DESM. P/TAPA DE CIL. (SIN JTA T. CIL)			
25895AM1		JGO DESMONTAJE P. TAPA DE CILINDRO			
25897VA1		JGO DE JTAS P/MOTOR (SIN JTA T. CIL.)			
25899AM1		JGO DE JUNTAS PARA MOTOR COMPLETO			

2148VA1

FORD FIESTA - ECOSPORT 1.4 TDCI 2003/..
MOTOR F6JA/JB/DV4TD - CITROEN
C3/PEUGEOT 206-307

IMPERIAL® Una buena junta

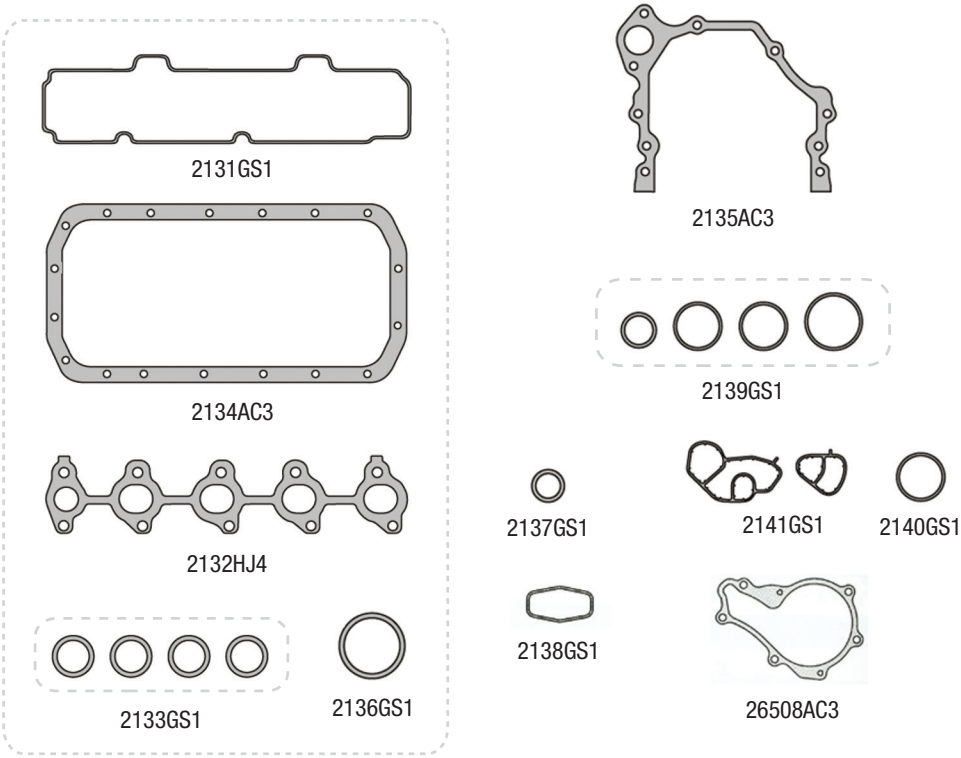

Nº Imperial	Nº Original	Descripción	Nº Imperial	Nº Original	Descripción
2131GS1		JUNTA TAPA DE VALVULAS			
2134AC3		JUNTA PARA CARTER			
2132AM1		JUNTA MULTIPLE DE ESCAPE			
2132HJ4		JUNTA MULTIPLE DE ESCAPE-ACERO			
2133GS1		JUEGO ORING MULTIPLE ADMISION			
2135AC3		JUNTA TAPA DE DISTRIBUCION			
2137GS1		ORING BOMBA DE ACEITE			
26508AC3		JUNTA BOMBA DE AGUA			
2138GS1		ORING CHUPADOR ACEITE			
2136GS1		ORING CAJA MARIPOSA			
2139GS1		JUEGO ORING REFRIGERADOR DE ACEITE			
2140GS1		ORING CAÑO BOMBA VACIO			
2141GS1		JUEGO ADAPTADOR FILTRO DE ACEITE			
2147VA1		JGO DESM. P/TAPA DE CIL. (SIN JTA T. CIL)			
2148VA1		JGO DE JTAS P/MOTOR (SIN JTA T. CIL.)			

26318VA1

FORD FOCUS 1.8 16V 1998/... -
MOTOR ZETEC-E 1796cc.

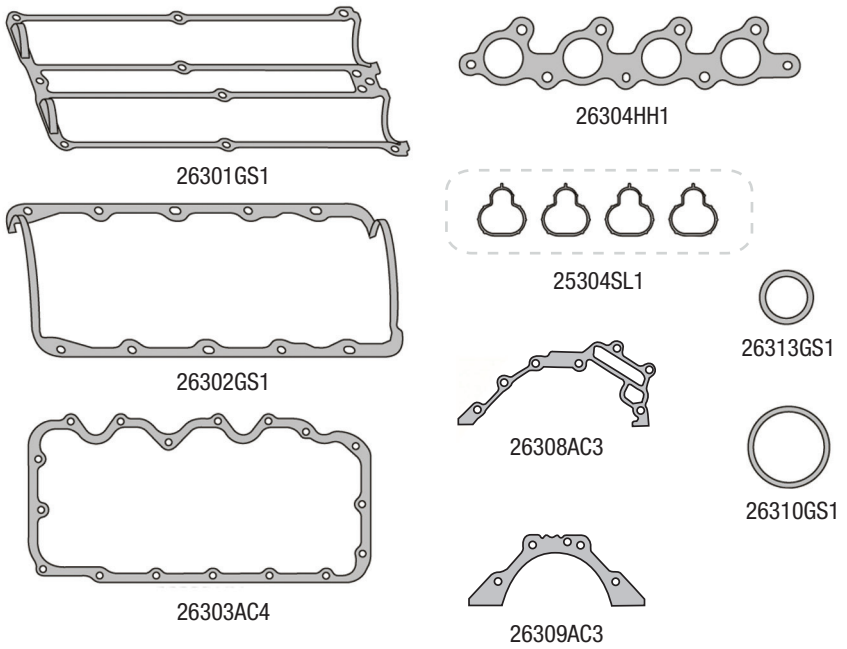

Nº Imperial	Nº Original	Descripción	Nº Imperial	Nº Original	Descripción
26301GS1		JUNTA TAPA DE VALVULAS			
26302GS1		JUNTA PARA CARTER			
26303AC4		JUNTA PARA CARTER INFERIOR			
26304AM1		JUNTA MULTIPLE DE ESCAPE			
26304HH1		JTA MULTIPLE DE ESC. - CHA/BEATER/CHA			
25304SL1		JUEGO MULTIPLE DE ADMISION			
26310GS1		ORING BOMBA DE AGUA			
26313GS1		ORING TERMOSTATO			
26308AC3		JUNTA FRENTE MOTOR			
26309AC3		JUNTA BANCADA TRASERA			
26318VA1		JGO DE JTAS P/MOTOR (SIN JTA T. CIL.)			

26319VA1

FORD FOCUS 1.8 16V 1998/2004 MOTOR ZETEC-E/EYDB 1796cc - 2.0 16V 1999/2002 MOTOR YF/EDBA/EDBB 1989cc

IMPERIAL® Una buena junta

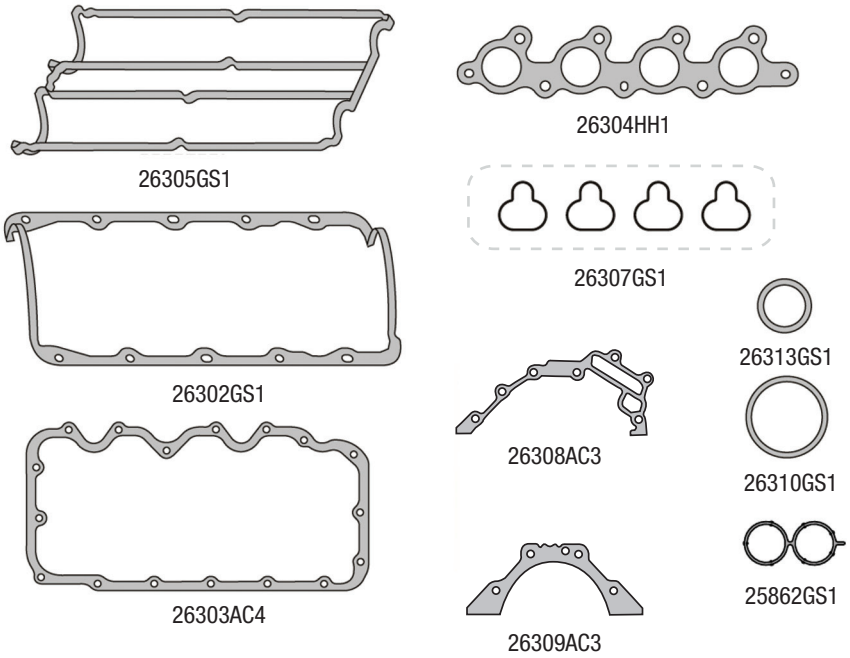

Nº Imperial	Nº Original	Descripción	Nº Imperial	Nº Original	Descripción
26305GS1		JUNTA TAPA DE VALVULAS			
26302GS1		JUNTA PARA CARTER			
26303AC4		JUNTA PARA CARTER INFERIOR			
26304AM1		JUNTA MULTIPLE DE ESCAPE			
26304HH1		JTA MULTIP. DE ESCAPE-CHA/BEATER/CHA			
26307GS1		JUEGO MULTIPLE DE ADMISION			
26310GS1		ORING BOMBA DE AGUA			
26313GS1		ORING TERMOSTATO			
26308AC3		JUNTA FRENTE MOTOR			
26309AC3		JUNTA BANCADA TRASERA			
25862GS1		JUNTA VALVULA IAC			
26319VA1		JGO DE JTAS P/MOTOR (SIN JTA T. CIL.)			

26358VA1

FORD FIESTA - COURIER 1.4 16V -
MOTOR ZETEC-SE 1388cc

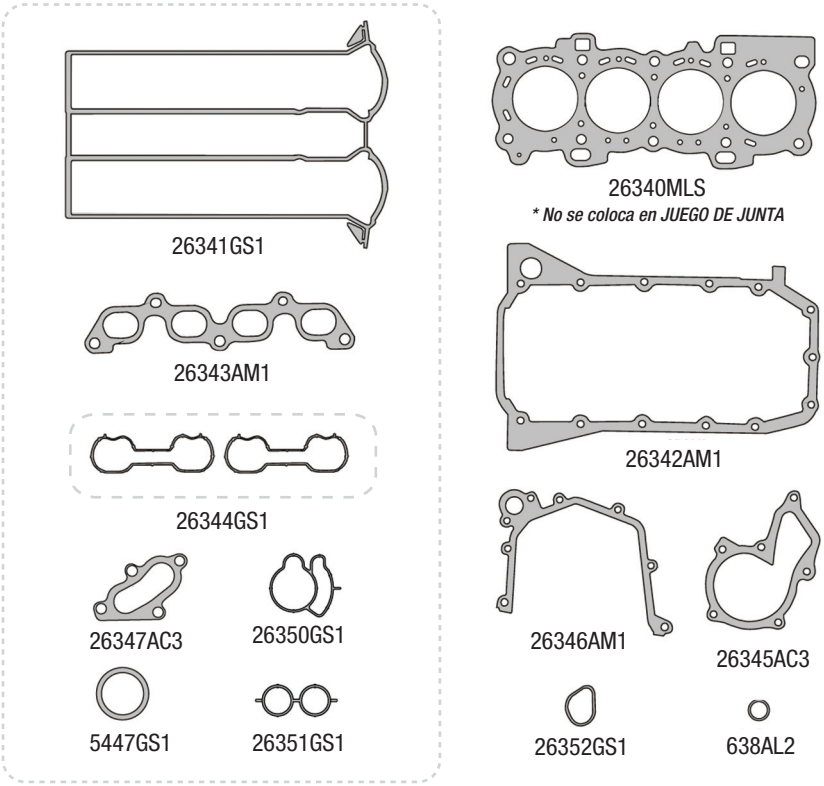

Nº Imperial	Nº Original	Descripción	Nº Imperial	Nº Original	Descripción
26341GS1		JUNTA TAPA DE VALVULAS			
26342AM1		JUNTA PARA CARTER			
26343AM1		JUNTA MULTIPLE DE ESCAPE			
26344GS1		JUEGO JUNTAS MULTIPLE ADMISION			
26346AM1		JUNTA TAPA DE DISTRIBUCION			
26345AC3		JUNTA BOMBA DE AGUA			
26347AC3		JUNTA TERMOSTATO			
263520GS1		JUNTA CAJA MARIPOSA			
263521GS1		JUNTA VALVULA IAC			
26352GS1		JUNTA			
5447GS1		ORING TERMOSTATO			
26356VA1		JGO DESM. P/TAPA DE CIL. (SIN JTA T. CIL)			
26358VA1		JGO DE JTAS P/MOTOR (SIN JTA T. CIL.)			

26468VA1

FORD MONDEO / ECOSPORT 2.0 16V
- MOTOR DURATEC HE/CJBA 1999cc

IMPERIAL®
Una buena junta

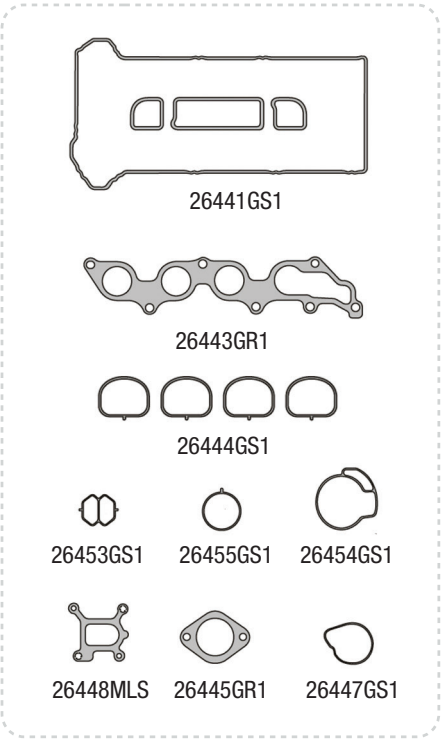

26466VA1

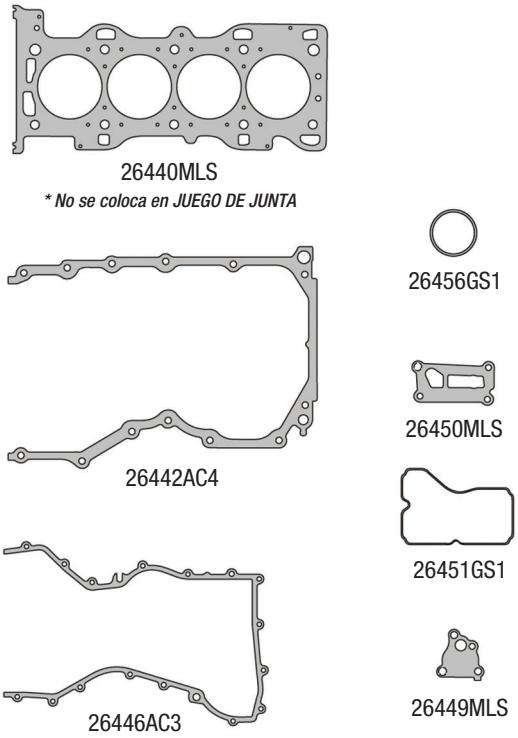

Nº Imperial	Nº Original	Descripción	Nº Imperial	Nº Original	Descripción
26440MLS		JUNTA TAPA DE CILINDROS			
26441GS1		JUNTA TAPA DE VALVULAS			
26442AC4		JUNTA DE CARTER			
26443GR1		JUNTA MULTIPLE DE ESCAPE			
26444GS1		JUEGO DE JUNTAS MULTIPLE ADMISION			
26445GR1		JUNTA SALIDA DE ESCAPE			
26446AC3		JUNTA FRENTE MOTOR			
26447GS1		ORING TERMOSTATO			
26448MLS		JUNTA SALIDA DE AGUA			
26449MLS		JUNTA BASE BOMBA DE ACEITE			
26450MLS		JUNTA BASE FILTRO DE ACEITE			
26451GS1		JUNTA SEPARADOR BOMBA DE ACEITE			
26453GS1		JUNTA VALVULA REGULADORA			
26454GS1		JUNTA VALVULA MARIPOSA			
26455GS1		JUNTA			
26456GS1		ORING BOMBA DE AGUA			
26466VA1		JGO DESM. P/TAPA DE CIL. (SIN JTA T. CIL)			
26468VA1		JGO DE JTAS P/MOTOR (SIN JTA T. CIL.)			

2079VA1

FORD F-100 / F-150 4.9 INYECCION
MOTOR 300 CID

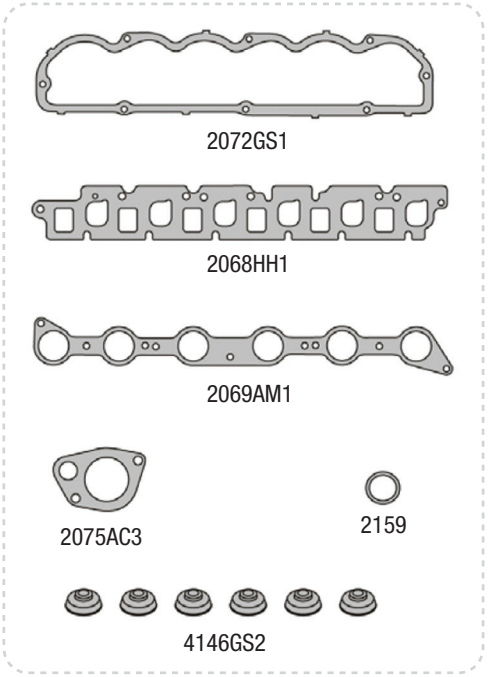

2078VA1

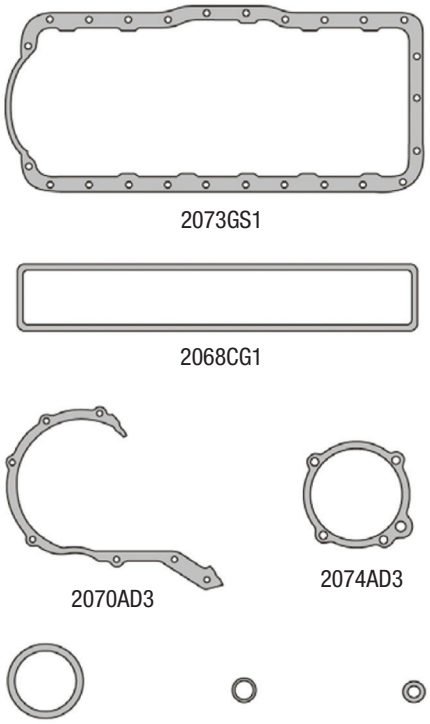

Nº Imperial	Nº Original	Descripción	Nº Imperial	Nº Original	Descripción
2072GS1		JUNTA TAPA DE VALVULA			
2067CG1		JUNTA TAPA DE BOTADORES			
2073GS1		JUNTA PARA CARTER			
2068HH1		JUNTA MULTIPLE DE ESCAPE			
2069AM1		JUNTA MULTIPLE DE ADMISION			
2070AD3		JUNTA TAPA DE DISTRIBUCION			
2074AD3		JUNTA BOMBA DE AGUA			
2075AD3		JUNTA TERMOSTATO			
2078VA1		JGO DESM. P/TAPA DE CIL. (SIN JTA T. CIL)			
2079VA1		JGO DE JTAS P/MOTOR (SIN JTA T. CIL.)			